DRK DUL 8.10 W16.22 AL (339 051)

Abbildung unverbindlich

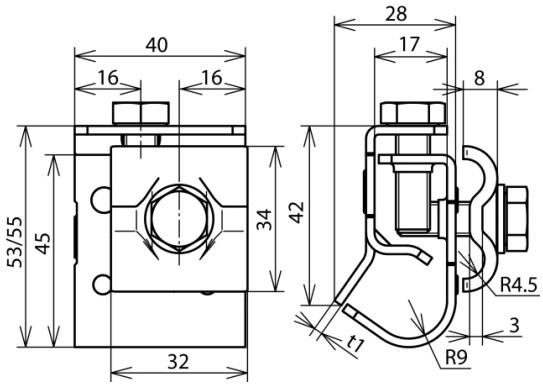

Typ Art.-Nr.	DRK DUL 8.10 W16.22 AL 339 051
Bauteilschutz	Dt.Pat. Nr. P 38 35 245.1
Klemmbereich Wulst	16-22 mm
Werkstoff Klemme	Al
Klemmbereich Rd	8-10 mm
Werkstoff Überleger	NIRO
Breite / Materialstärke	40 / 3 mm
Schraube	M8 x 20 / 25 mm
Werkstoff Schraube	NIRO
Normenbezug	DIN EN 62561-1
Gewicht	95 g
Zolltarifnummer	85389099
GTIN (EAN)	4013364127388
VPE	25 Stk.

Änderungen in Form und Technik, bei Maßen, Gewichten und Werkstoffen behalten wir uns im Sinne des Fortschrittes der Technik vor. Die Abbildungen sind unverbindlich.